MIURA HP10
Погружной дренажный насос

Лист технических данных

Описание *50 Гц*

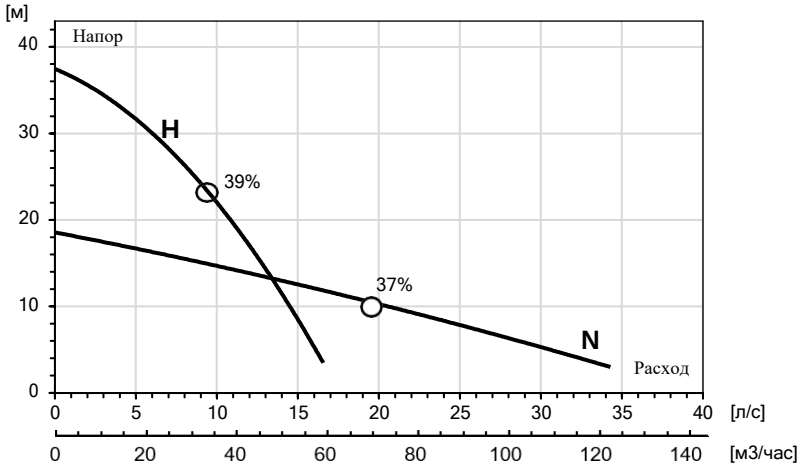

50 Гц	H	N
Мощность, кВт	5,5	5,5
Напряжение, В	400	400
Номинальный ток, А	10,9	10,9
Вес, кг	60	60
Высота, мм	786	786
Ширина, мм	322	322
Напорный патрубок, дюйм	3"	4"
Сетка фильтра Ø, мм	7	7

Электрический погружной дренажный насос. Доступен в различных материальных исполнениях (алюминий, нержавеющая сталь). Предназначен для применения в шахтах, карьерах, предприятиях, где требуется перекачивание жидкостей с включением абразива.

Модель:
N: Средний напор
H: Высокий напор

Классификация
Электрический погружной насос

Электрический двигатель
Трехфазный асинхронный
Скорость вращения: 2950 об/мин
Класс изоляции: H (180 °C)
Тип пуска: Прямой
Количество пусков в час: 12

Защита двигателя
3 последовательно соединеных термоконтакта в каждой обмотке статора
Класс защиты: IP 68

Силовой питающий кабель
4G10 + 2x1.5 мм$^{2(*)}$
Стандартная длина кабеля: 20 метров

Насос должен быть подключен к внешнему шкафу управления

Механические уплотнения
Двойное механическое уплотнение в масляной камере
Пара трения (вращающаяся часть): карбид кремния.
Пара трения (стационарная часть): карбид кремния
Уплотнительные кольца: Витон.

Подшипники
Шарикоподшипник C3.

Напорный патрубок
3” H – 4” N. (*)

Ограничения
Максимальная глубина погружения: 20 м
Максимальная температура среды: 40 °C
Диапазон pH: 5 – 8.

Материалы (*)
Крышка: Алюминий.
Корпус насоса: Нержавеющая сталь.
Сетка фильтра: Нержавеющая сталь.
Рабочее колесо: Высокохромистый чугун. (*Нержавеющая сталь)
Диффузоры: Алюминий с покрытием полиуретан.
Вал: Нержавеющая сталь.
Болты/Гайки: Нержавеющая сталь.

**Спецификация может быть изменена по требованию*

Эксклюзивный дистрибьютор HIDROpump ООО "АСАО"
Телефон: +7(812)999-04-64
www.asao.ru / www.hidropump.com

50 Гц

Гидравлическая характеристика

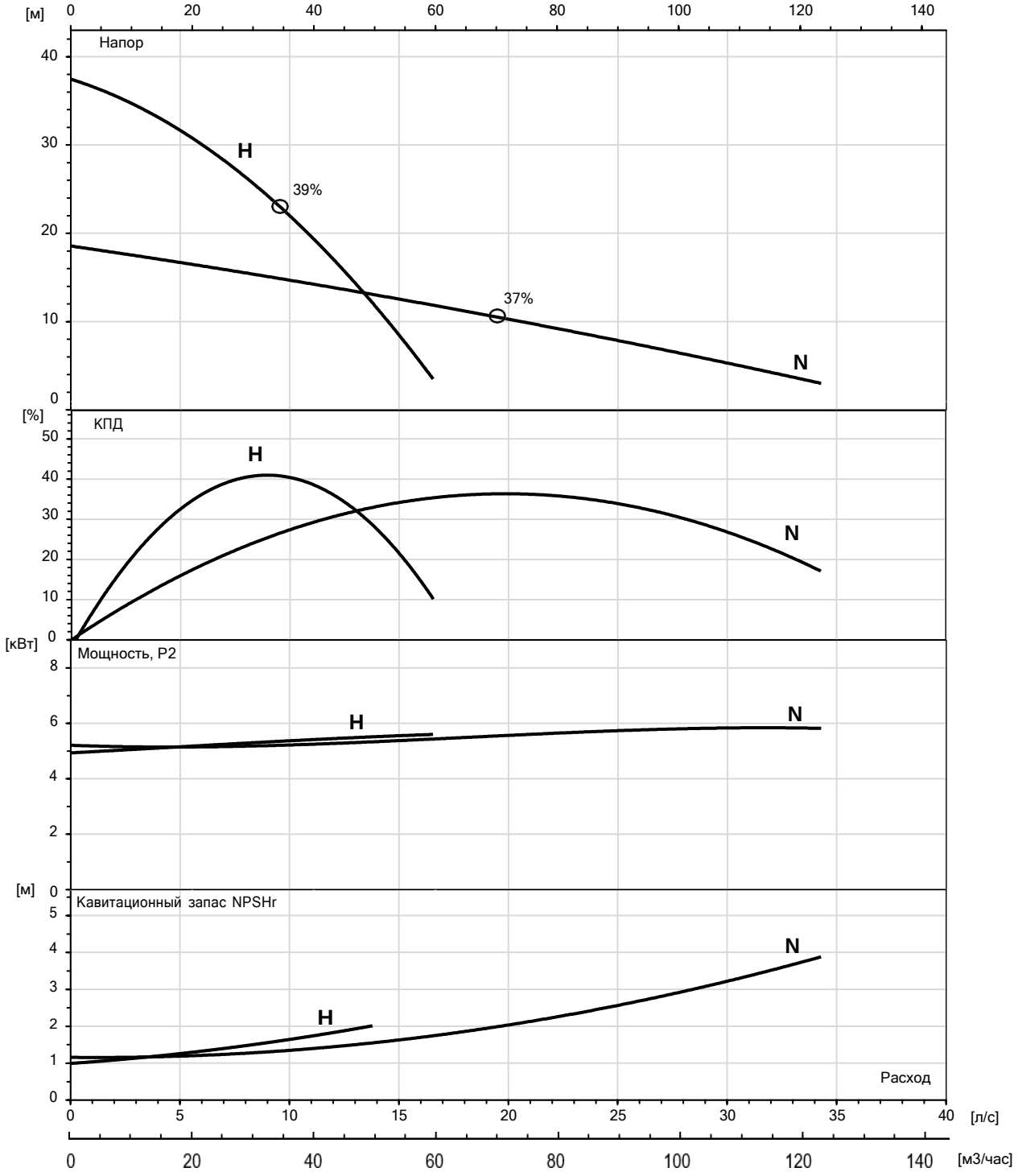

H / N

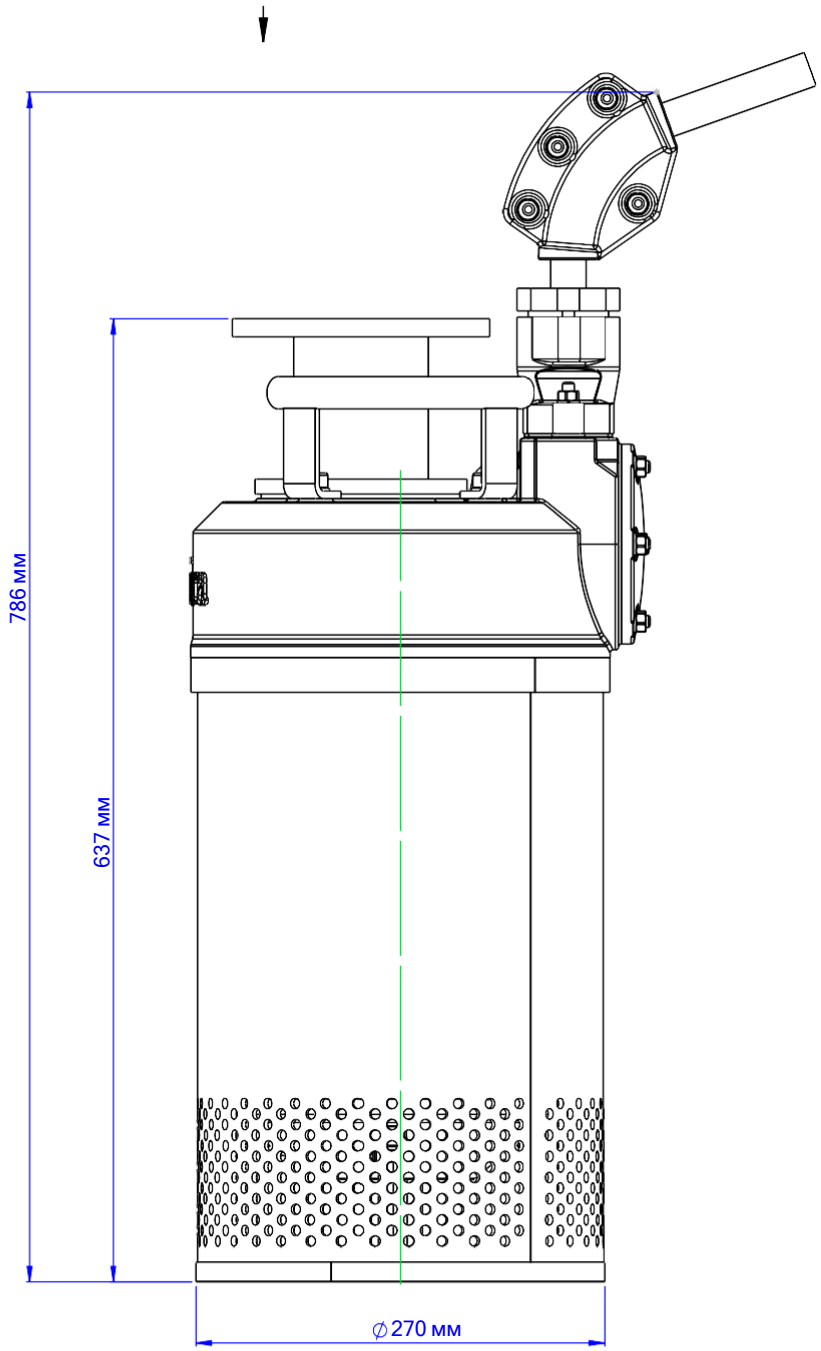

Вид сверху.

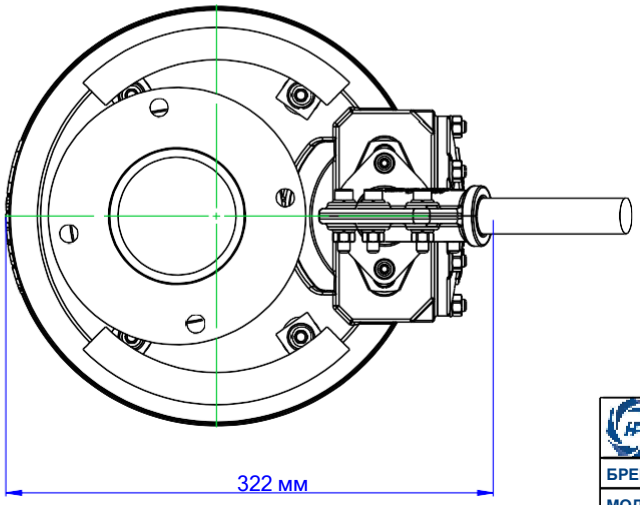

HIDRO pump		ВЕС(кг)	ТИП НАПОРА
		60 кг.	H
БРЕНД:	HIDROPUMP	60 кг.	N
МОДЕЛЬ:	MIURA HP 10	ДАТА:	27/09/23
МОЩНОСТЬ:	5.5 кВт		A4
		МАСШТАБ: 1:5	